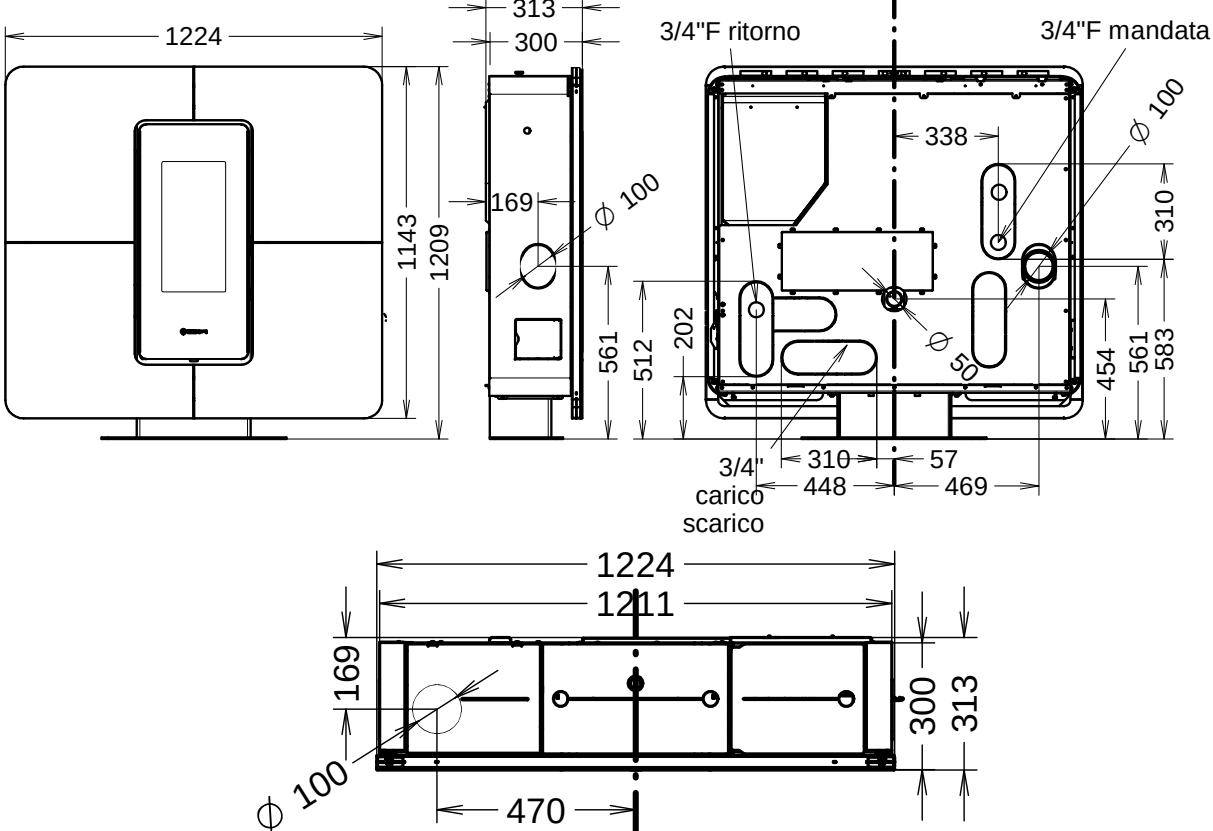
1224
313
300
1143
1209
169
∅ 100
561
512
202
3/4"F ritorno
3/4"F mandata
338
∅ 100
310
∅ 50
454
561
583
3/4"
carico
scarico
310
57
448
469
1224
1211
169
300
313
∅ 100
470