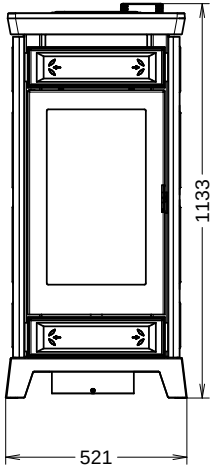
1133
521

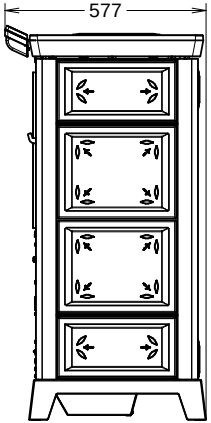
577

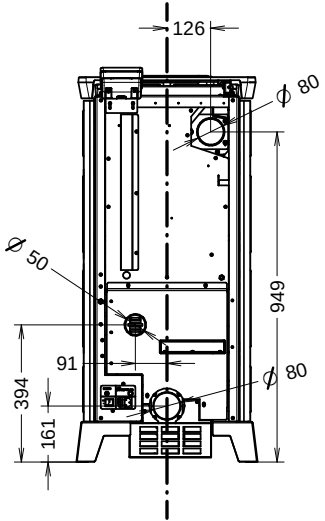
126
ϕ 80
Ø 50
949
91
394
161
ϕ 80

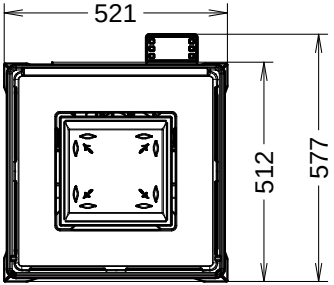
521
512
577